Сборка и установка карго КАРУСЕЛЬ 1/2 GIFF D=750 ХРОМ (2 ПОЛКИ)

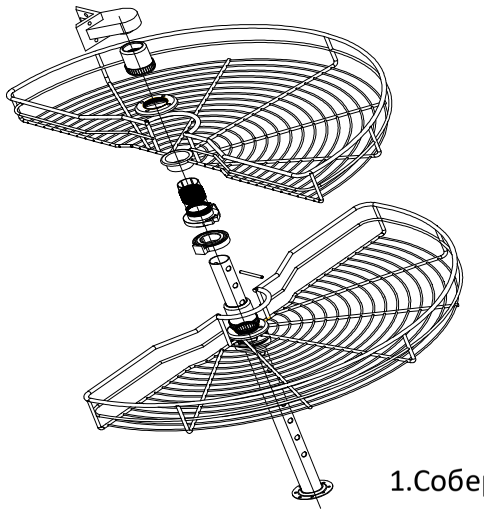

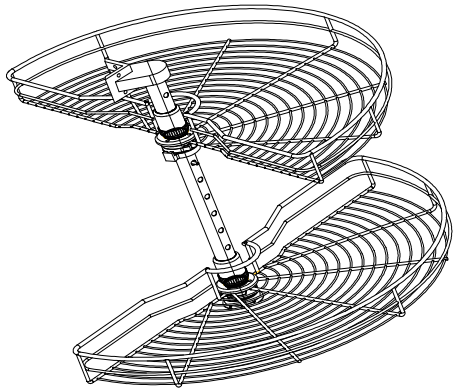

1.Соберите Карго как показано на рисунке

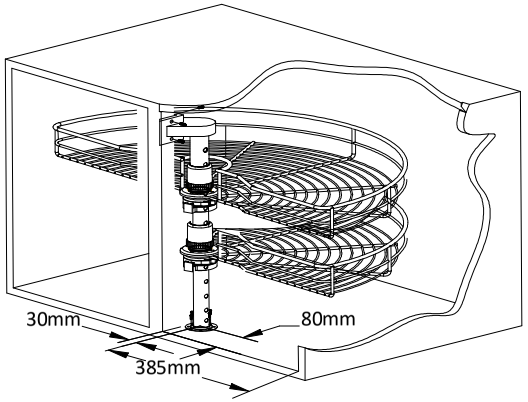

2. зафиксируйте базовую трубу Карго внутри корпуса при помощи шурупов согласно размерам на картинке

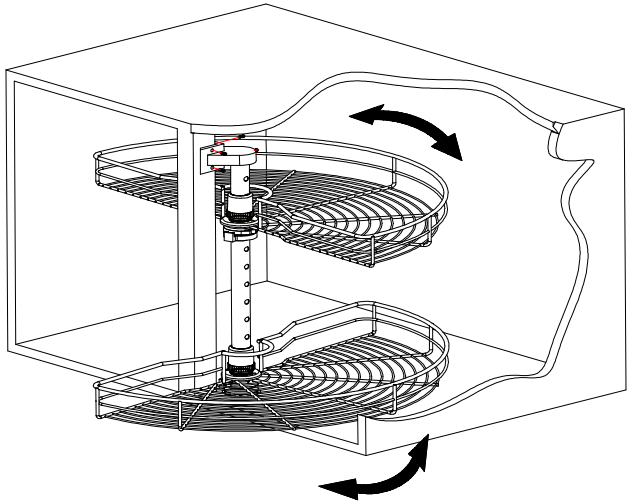

3. Зафиксируйте корзины на трубе на необходимой для вас высоте и проверьте, чтобы корзины свободно вращались как на картинке

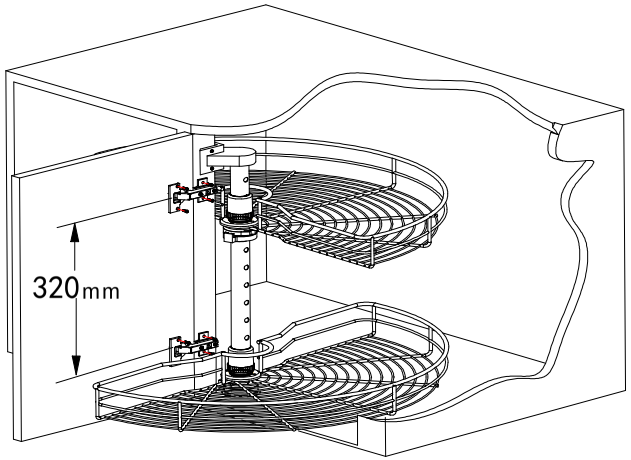

4. Зафиксируйте петли на фасаде расстоянии как на рисунке. Крепление петель к корпусу не должно мешать креплению базовой трубы.

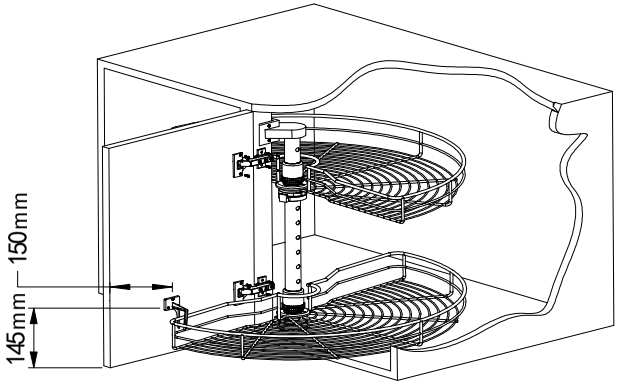

5. Присоедините зацеп для нижней корзины на внутренней поверхности фасада согласно размерам на картинке